Aufbauanleitung / Assembly Instruction / Instruction de Montage / Montagevoorschrift / Instrukcja montażu / Montážni návod / Montážny návod / Szerelési útmutató / Instructie de montaje / Montaj talimatı / Инструкция по монтажу / Navodila za Postavitev / Upute za Sastavljanje / Istruzioni per il montaggio

## 120cm

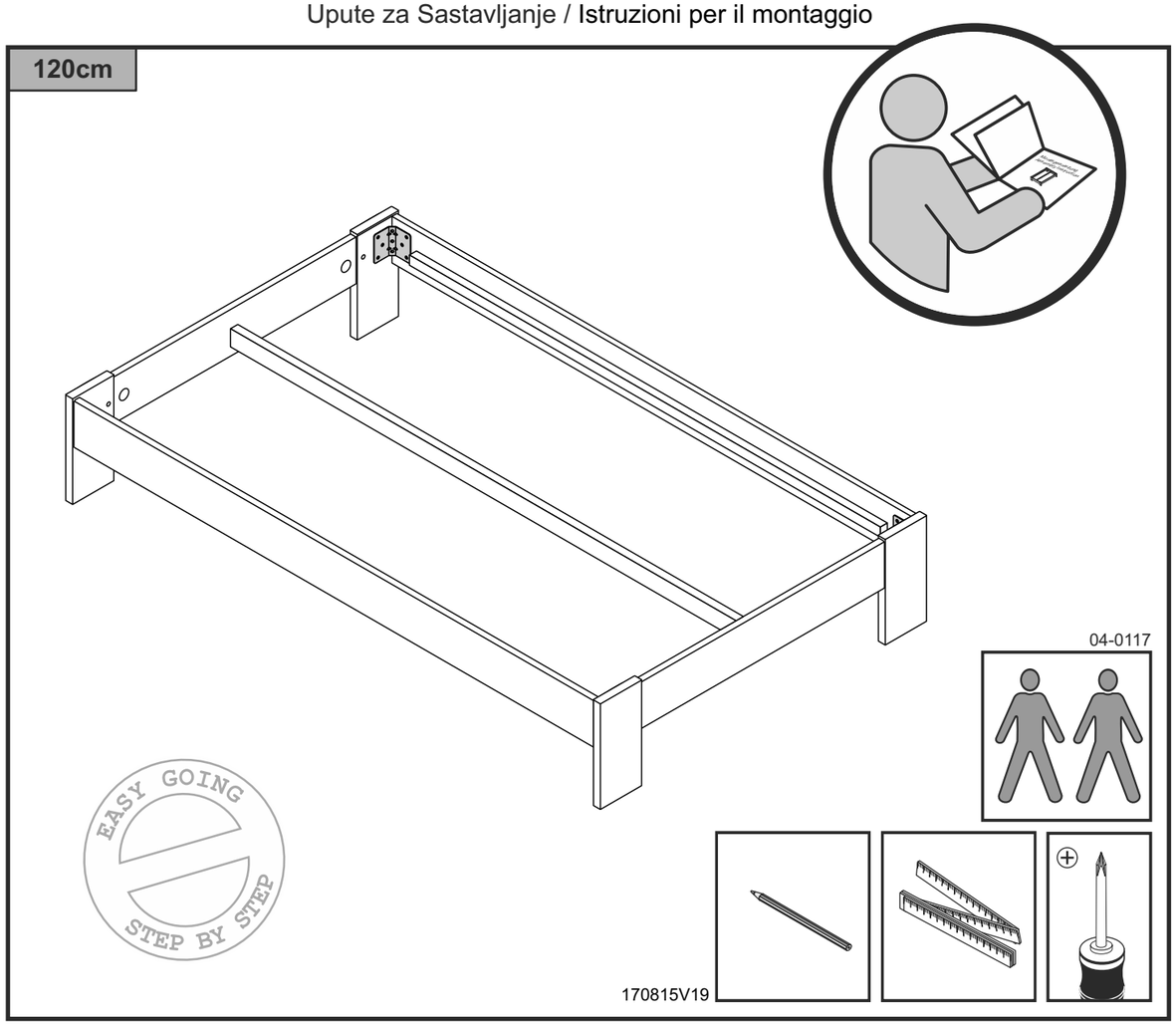


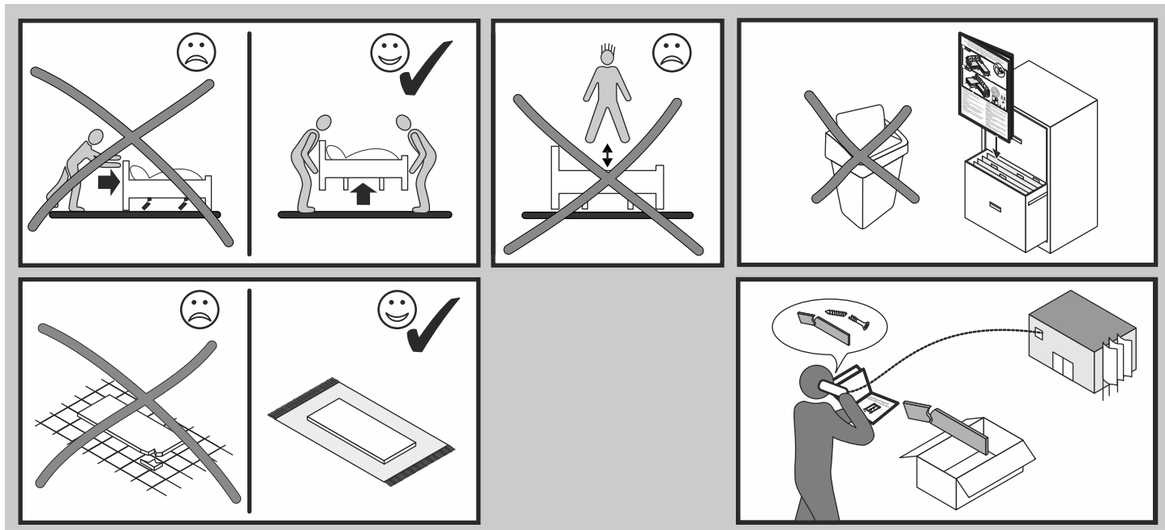



## Colli

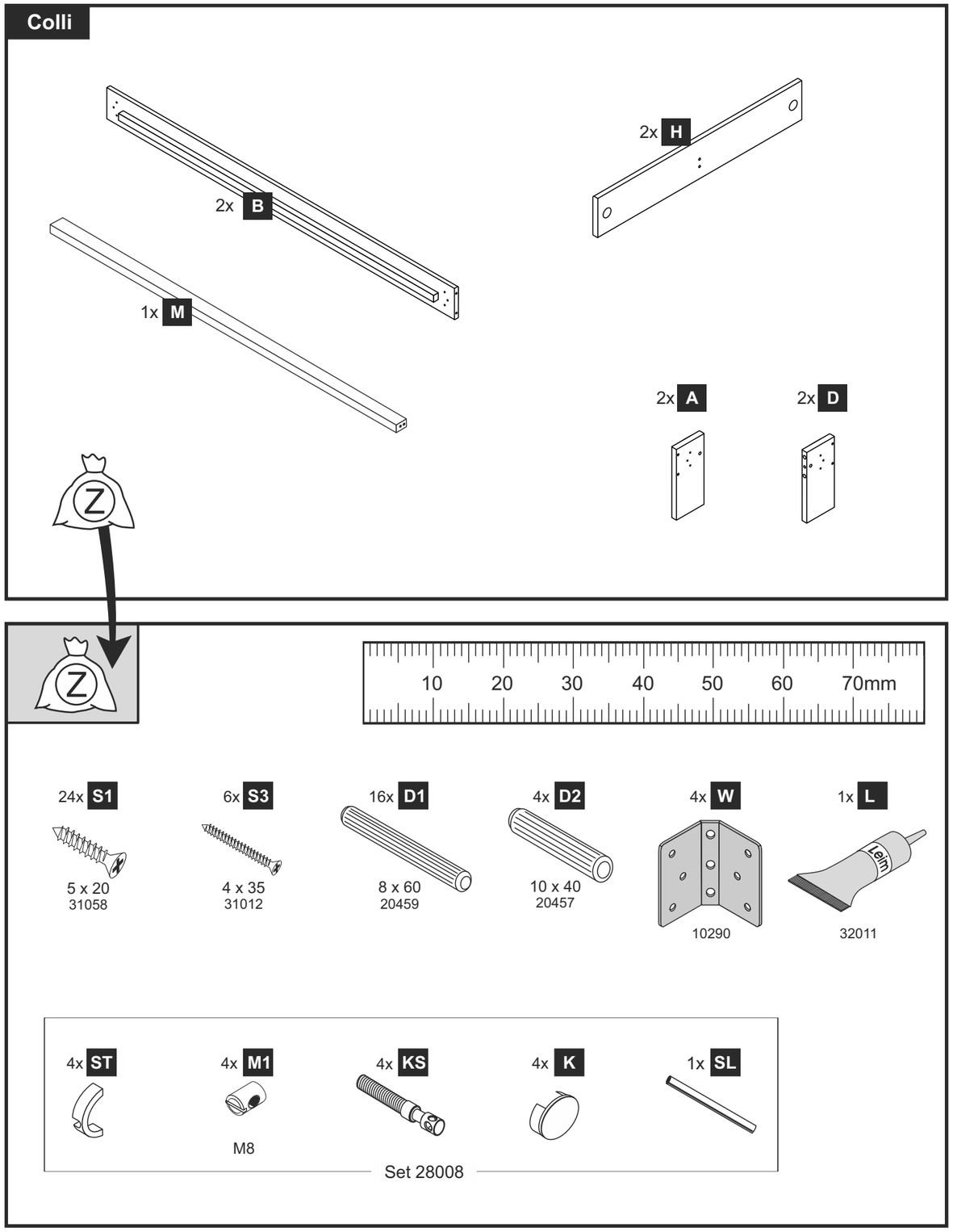


Änderungen die der technischen Verbesserung dienen, behalten wir uns vor.
Subject to changes in the interests of technical improvements.

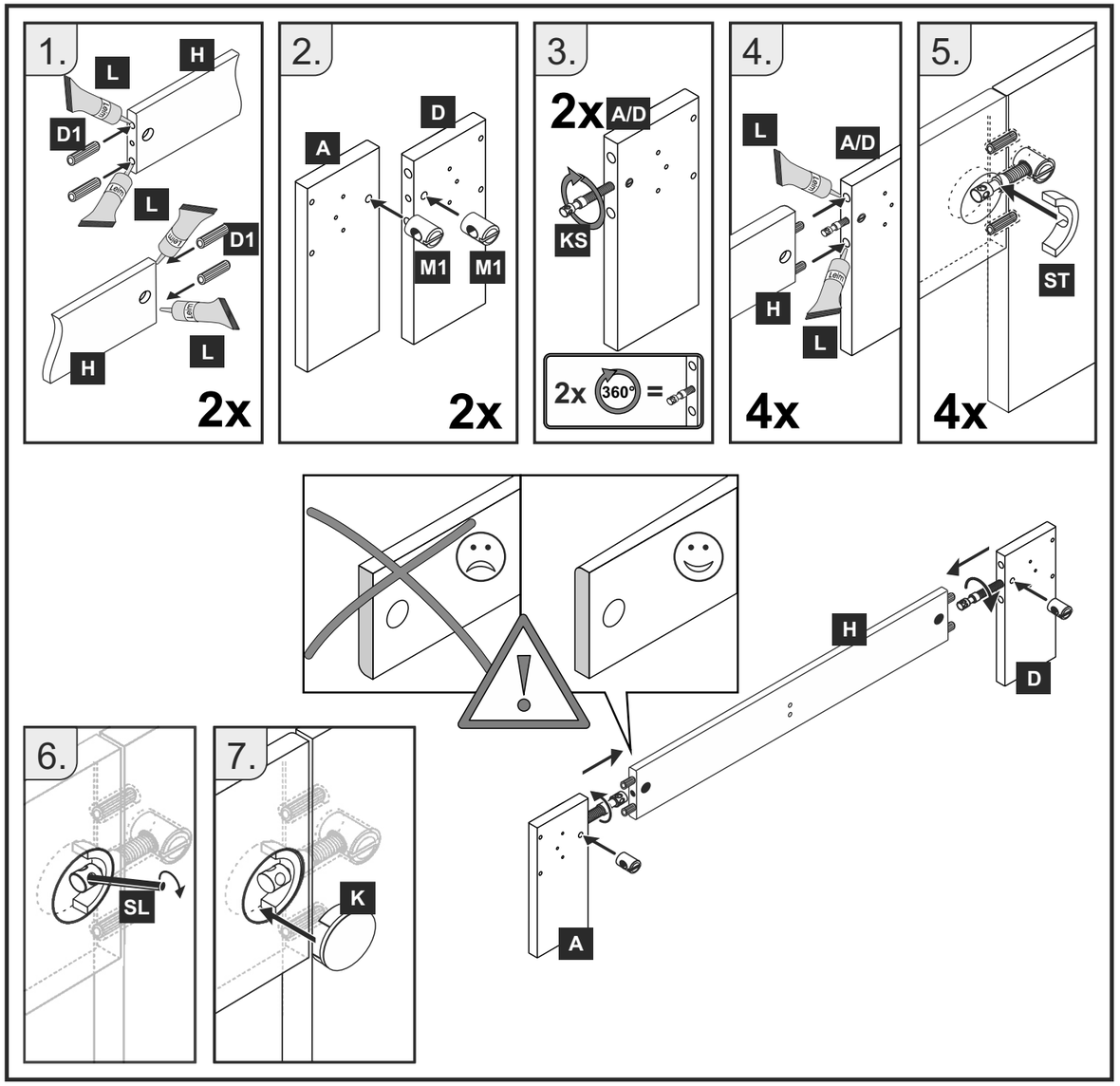
1.
L
H
D1
L
D1
H
L
2x
2.
D
A
M1
M1
2x
3.
2x
A/D
KS
2x
360°
=
4.
L
A/D
H
L
4x
5.
ST
4x
6.
SL
7.
K
H
D
A

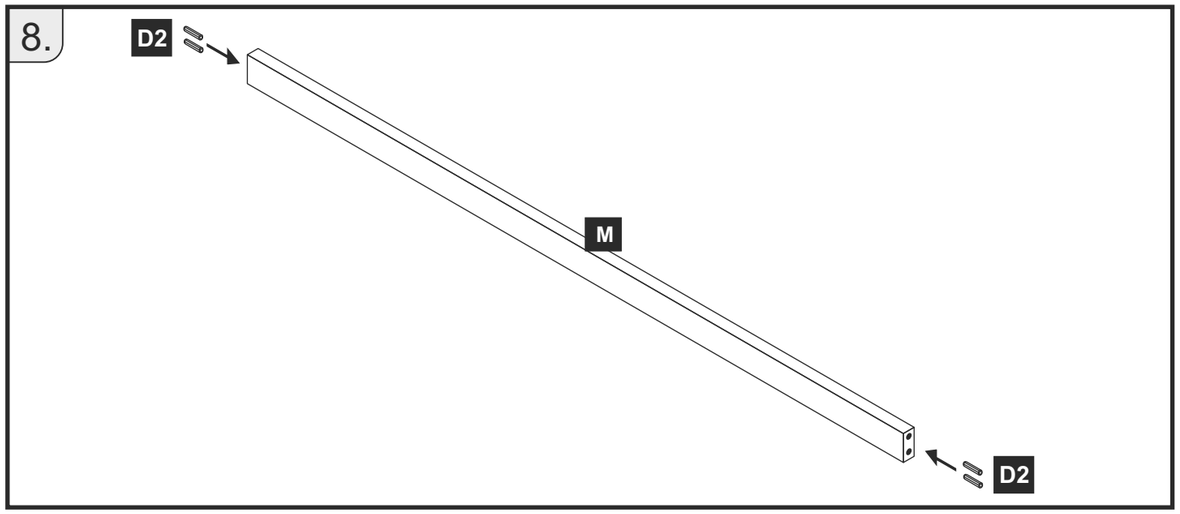
8.
D2
M
D2

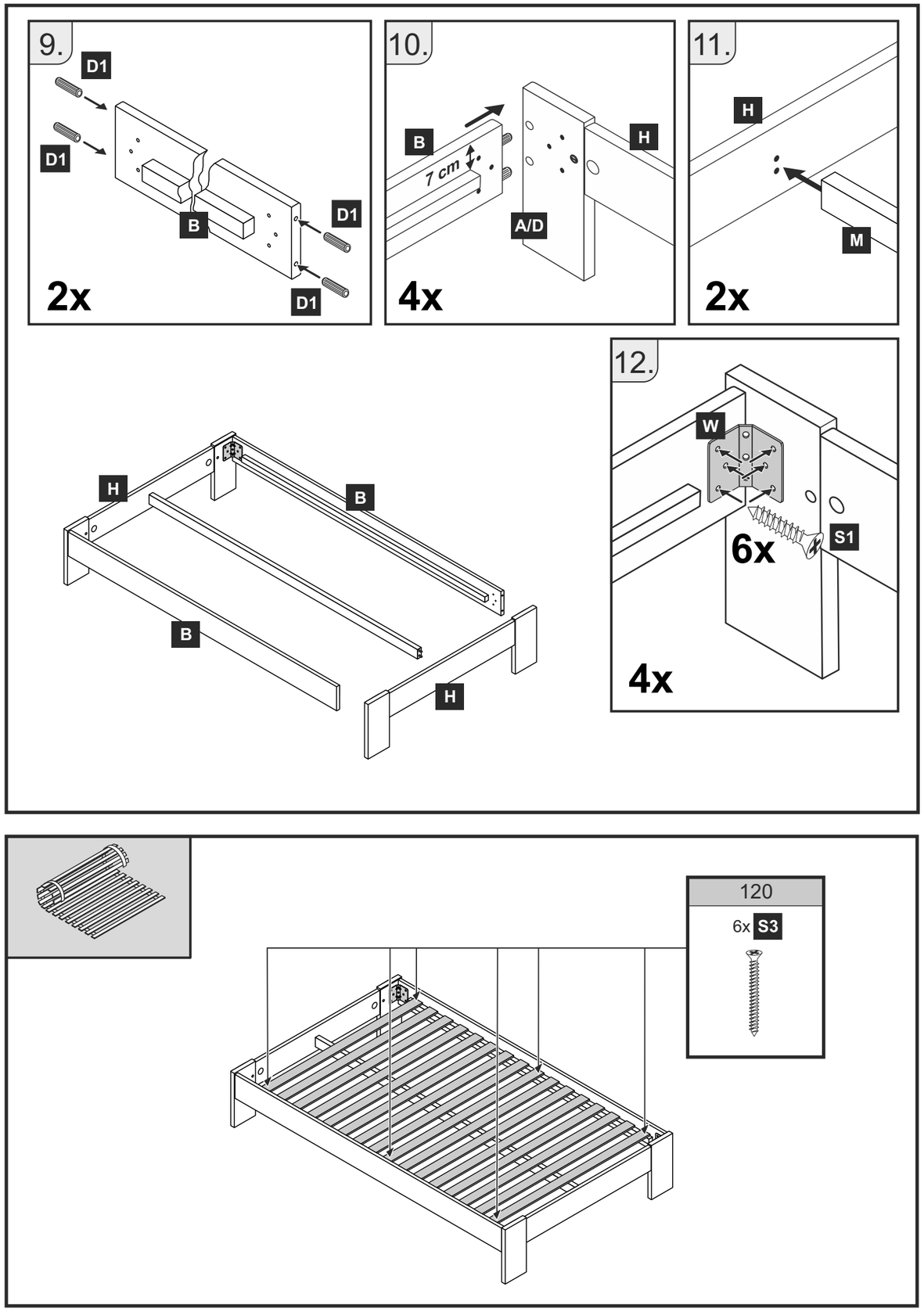
9.
D1
D1
B
D1
D1
2x
10.
B
7 cm
H
A/D
4x
11.
H
M
2x
12.
W
S1
6x
4x
H
B
B
H
120
6x S3